## Ｐ４型（树脂）把手

这款门锁不仅外观整洁大方，而且耐久性好，是浴室的最佳选择。

材　　质 ：合成树脂
表面处理／色调 ：白色

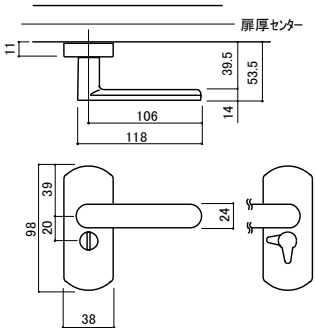

１Ｍ－ＷＨ

２Ｂ－ＷＨ

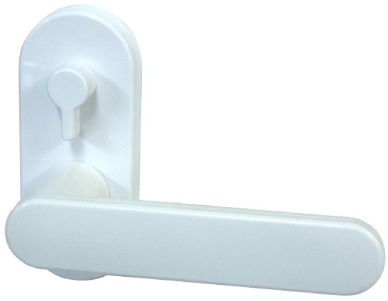

２Ｄ－ＷＨ

| ケースの種類 | バックセット | | 錠の種類 | | 座の種類 | 色調 ペールホワイト ＷＨ 在庫品 |
|---|---|---|---|---|---|---|
| ＦＵ | 32 | 2 | 間仕切り錠 | B | 小判座(樹脂) | ¥3, 500 |
| | 51 | 1 | 空錠 | M | 丸座(樹脂) | ¥3, 500 |
| | | 2 | 間仕切り錠 | B | 小判座(樹脂) | ¥4, 000 |
| ＫＵ | 32 | 2 | 間仕切り錠 | D | 小判座(樹脂) | ¥3, 000 |