ＦＴ安装锁用门孔加工图

■标准门厚２８～３６mm

標準ストライク

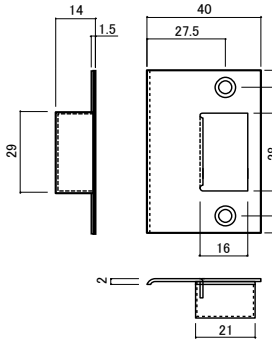

フロント

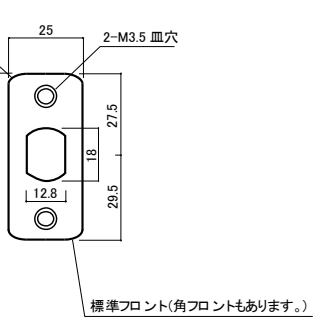

丸座(M型)空錠

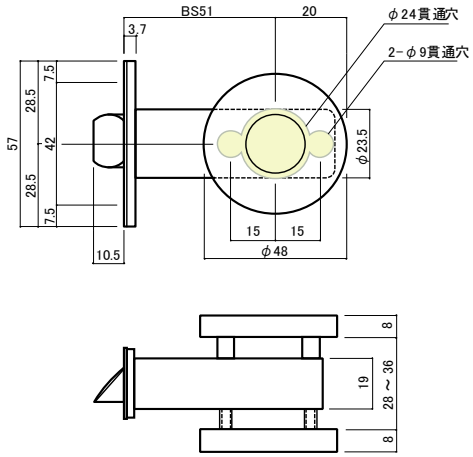

小判座(C型)

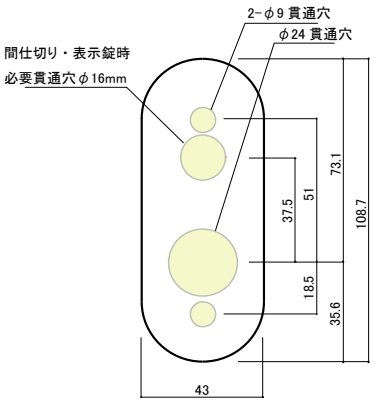

角座(L型)

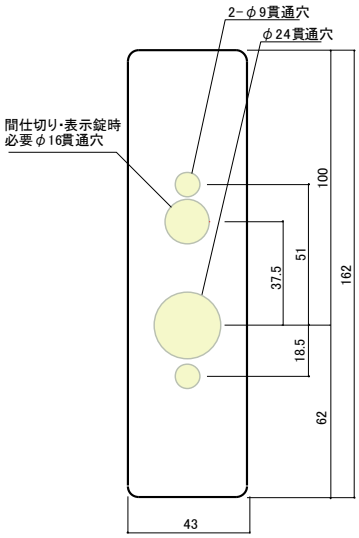

セット図

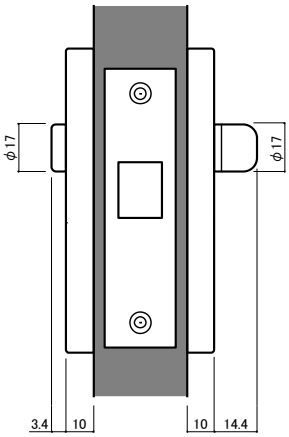

・・・切欠き部分を示す。